ПАМЯТКА ПОКУПАТЕЛЮ

Эта памятка является также обязательством и гарантийным талоном для покупателя. Все претензии принимаются только при наличии этого документа.

МОДЕЛЬ **ch-c3000** ДАТА ПРОДАЖИ _____ М.П. подпись продавца_____

ЧТО НЕОБХОДИМО ОБЯЗАТЕЛЬНО СДЕЛАТЬ ПЕРЕД ПОКУПКОЙ

Перед покупкой настоятельно рекомендуется изучить изделие. Получить полную информацию можно на сайтах http://www.e-voron.dp.ua/, так и у продавца. Это изделие относиться микропроцессорным изделиям повышенной сложности. Изделия должно использоваться в качестве функционального узла стороннего устройства. Сторонне устройство должно обеспечивать параметры питания и электромагнитной защиты изделия. Не соблюдение этих условий приведет к поломке изделия. Приобретаемое вами изделие есть часть открытого проекта, вы можете на свой страх и риск, использовать его по вашему назначению. В этом случае ни производитель, ни продавец не несет ответственности за его работоспособность.

ГАРАНТИЙНЫЕ ОБЯЗАТЕЛЬСТВА

Под гарантийными обязательствами подразумевается только бесплатный ремонт изделия. Никакой возврат изделия невозможен, так как изделие относится электронным модулям. Гарантия, является ограниченной и составляет **12 месяцев** с момента покупки. Бесплатный ремонт производиться только для тех изделий, для которых установлено, что нарушение функционирования виной изготовителя. Вина изготовителя признается в случае отсутствии функционирования изделия при полной исправности его узлов. Для бесплатного гарантийного ремонта, обязательно наличия изделия в его первоначальной комплектации.

ГАРАНТИЯ КАЧЕСТВА

В момент покупки изделие полностью исправно и прошло тестовые испытания. Изделия сконструировано с гарантией непрерывной работы в диапазоне температур от 0-65 градусов в течение **не менее 10 лет**. Все электрические параметры имеют 10 кратный запас прочности. При выполнении технический условий эксплуатации на изделие, производитель гарантирует, что все его узлы будут работать в течение всего срока жизни.

НЕСОБЛЮДЕНИЕ УСЛОВИЙ ЭКСПЛУАТАЦИИ

Потребитель на свой страх и риск может использовать изделие не по его прямому назначению. Потребитель должен понимать, что при несоблюдении условий эксплуатации, и условий прямого назначения, а также при превышении допустимых эксплуатационных режимов на него и только на него ложиться ответственность за поломку изделия. А также оплата возможного последующего ремонта.

ГАРАНТИЙНЫЙ, НЕ ГАРАНТИЙНЫЙ И ПОСЛЕ ГАРАНТИЙНЫЙ РЕМОНТ

Ремонт производиться только производителем. Стоимость работ по выполнению любого ремонта изделия составляет 6 условных единиц, плюс стоимость заменённых компонентов. При приеме в ремонт сразу необходимо заплатить стоимость ремонта. При получении из ремонта, оплатить стоимость, комплектующих изделий, замененных при ремонте. Если производителем установлен вид ремонта как гарантийный, оплаченная стоимость за ремонт возвращается покупателю при выдаче изделия.

СХЕМА ПОДКЛЮЧЕНИЯ

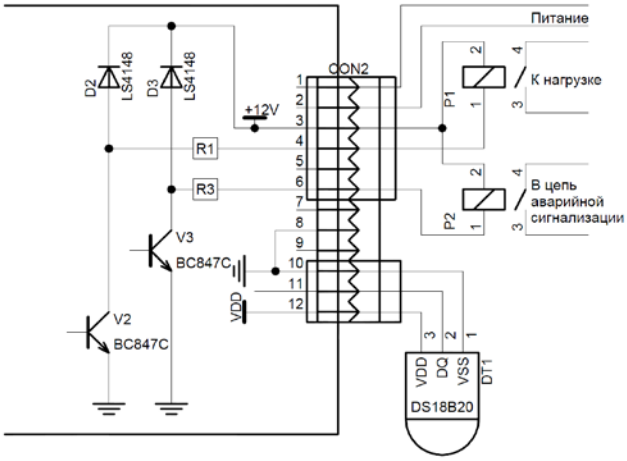

Подключение датчика температуры для модели 3000

Внимание!!! Для питания можно использовать источник постоянного стабилизированного напряжения 12 вольт или переменного 8 вольт. Токовая нагрузка выходных транзисторных ключей не должна превышать 50 мА. Подробное описание смотрите на компакт диске прилагаемого к изделию. Для вопросов используйте форумы http://forum.e-voron.dp.ua/.